Норма 50/70; 50/90
Norma 50/70; 50/90

ПРИЛОЖЕНИЕ

Бравата е предназначена за врати на входни, вътрешни и сервизни помещения.

ХАРАКТЕРИСТИКИ

* Брава затворен тип
* Отговаря на клас 2 по EN 12209 със симетрично разположени горен и долен език спрямо челната планка.
* Брава (PZ) за входни врати работи с ключалка по БДС 6977-84
* Долният език излиза на 21 мм след двукратно завъртане на ключа или ръкохватката и на 10.5 мм след еднократно завъртане на сервизната ръкохватка
* Кутия и капак от поцинкована стомана
* Реверсивен горен език от Zn-Al-Cu сплав. Покритие: цинк
* Варианти на долен език: стомана или стоманени шипове. Покритие: цинк
* Заварена челна планка.
* Всички детайли в бравата са защитени от корозия чрез галванично покритие.

Предлага се брава и без насрещник

APPLICATION

The lock is designed for entrance, interior and bathroom doors.

FEATURES

* Closed type lock.
* Complies with class 2 according to EN 12209 with symmetrically located deadbolt and latch bolt in the front plate.
* Lock (PZ) for entrance doors working with cylinder according to BDS 6977-84.
* Deadbolt thrown 21 mm. after of double turn with key or cylinder with knob and 10.5 mm. after single turn with WC knob..
* Case and cover made of galvanized steel.
* Reversible latch bolt made of Zn Al Cu alloy. Finished: Zinc.
* Options deadbolt: steel or steel points. Finished: Zinc.
* Welded front plate.
* All components of the lock are protected anticorrosion by electroplating.

We can offer this lock without striking plate.

101 424 B

- 101 – вид на изделието / product type
- 424 – пореден номер / serial number
- B – вид брава / lock type
  - B секретна PZ
  - K ключова BB
  - C сервизна BAD
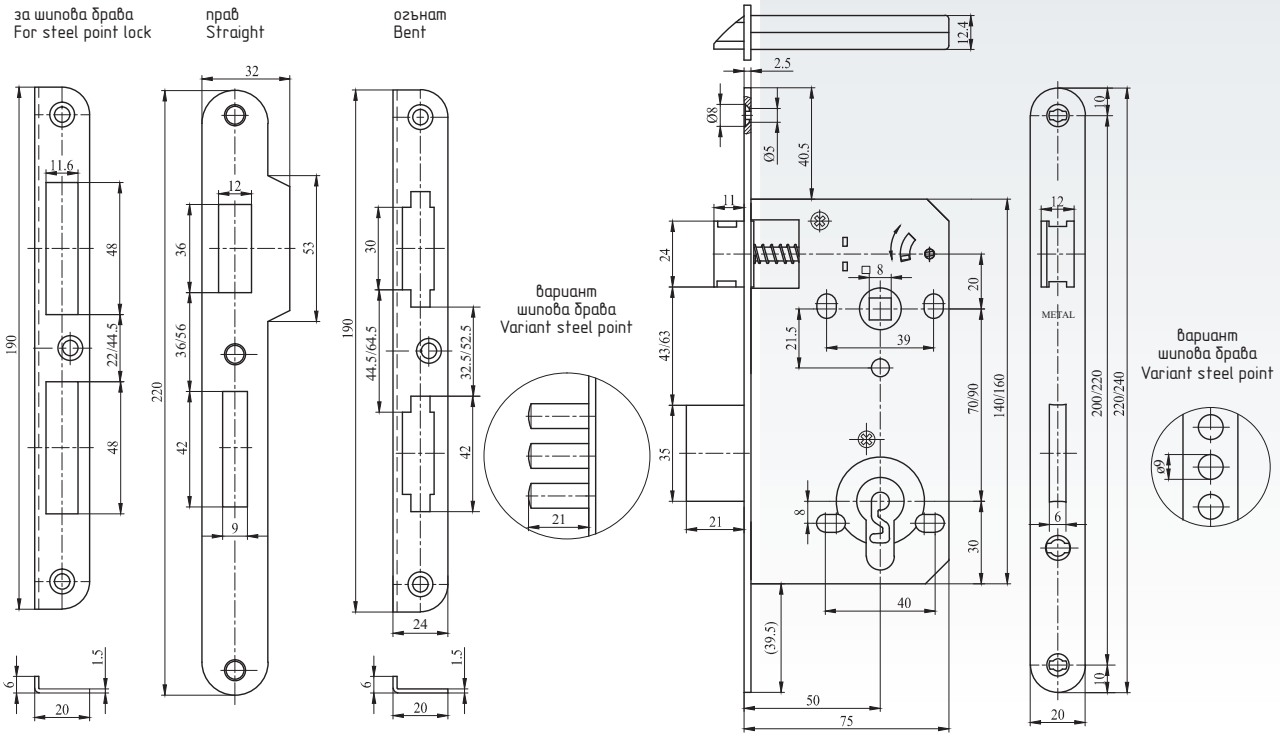
вид брава / Lock type			вид насрещник / Striking plate type: огънат / Bent	вид насрещник / Striking plate type: прав / Straight
Норма 50/70 / Norma 50/70	PZ		101937	101424B
	BB		101037	101424K
	BAD		101068	101424C
Норма 50/90 / Norma 50/90	PZ		101247	101429B
	BB		101117	101429K
	BAD		101075	101429C
Норма 50/70 PZ	секретна шипова / Steel point		101469	-
Норма 50/90 PZ	секретна шипова / Steel point		101491	-